AEG 452 BW

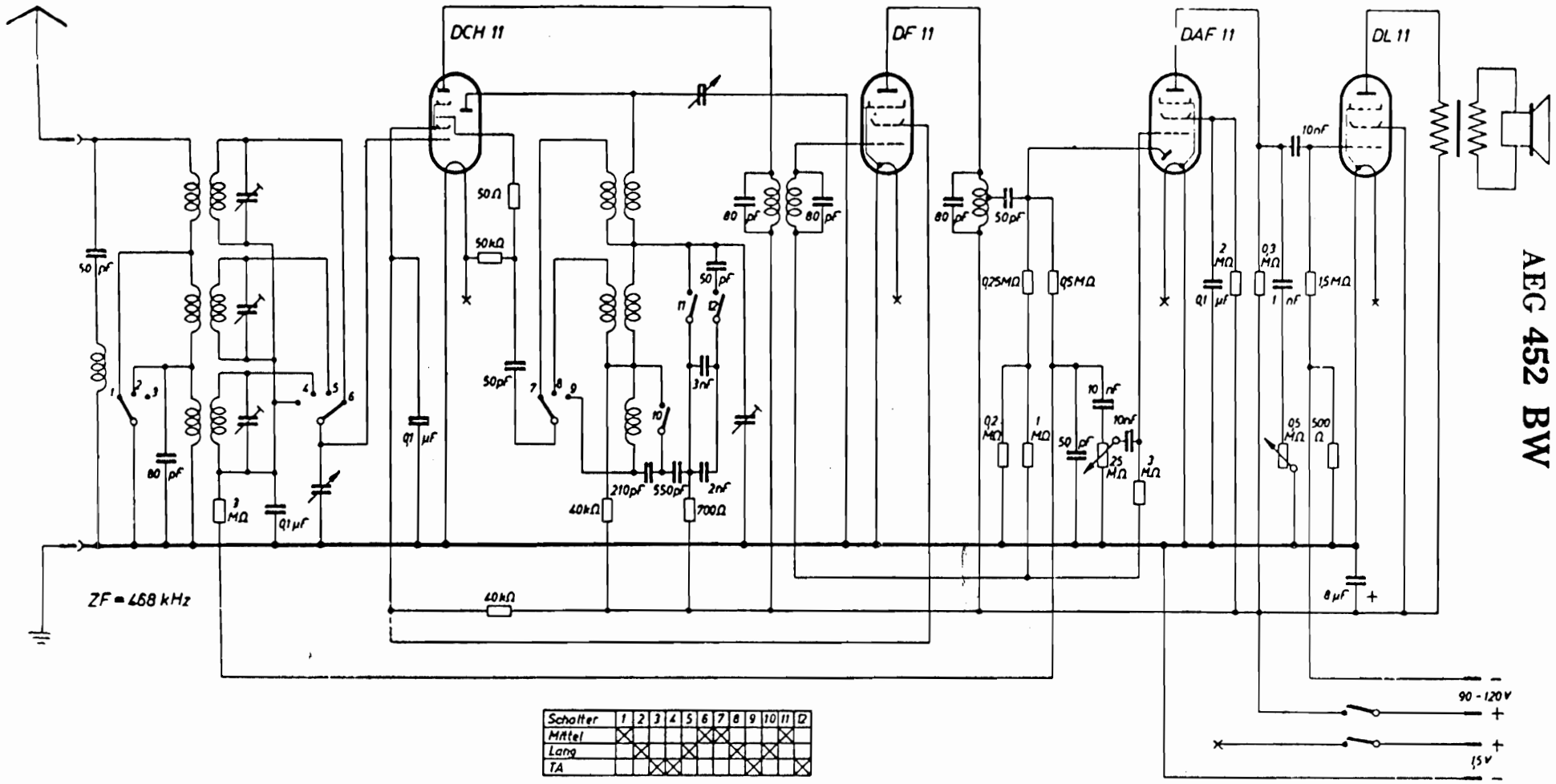

Schalter	1	2	3	4	5	6	7	8	9	10	11	12
Mittel	X					X	X				X	
Lang		X			X			X		X		
TA			X	X					X			X